nyne

Nyne Bass Pro

EN Portable Bluetooth Speaker
DA Mobiler Bluetooth-Lautsprecher
DE Bærbar højttaler med Bluetooth
ES Altavoz Bluetooth portátil
FI Kannettava Bluetooth-kaiutin
FR Enceinte portable Bluetooth
IT Altoparlante portatile Bluetooth
NL Draagbare Bluetooth-luidspreker

EN Quick User Guide
DA Kurzanleitung
DE Hurtig brugermanual
ES Guía rápida del usuario
FI Nopea käyttöopas
FR Guide d'utilisation rapide
IT Istruzioni d'uso, semplificc
NL Snelle gebruikershandleic

nyne.com CE 2200

QUG-Bass Pro-12-15-2016-V1.0

All registered and unregistered trademarks are property of their respective owners.
Nyne Multimedia Inc.
All rights reserved.

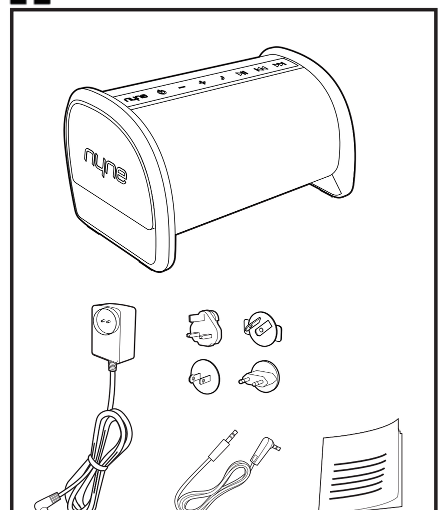

⏻ / Battery

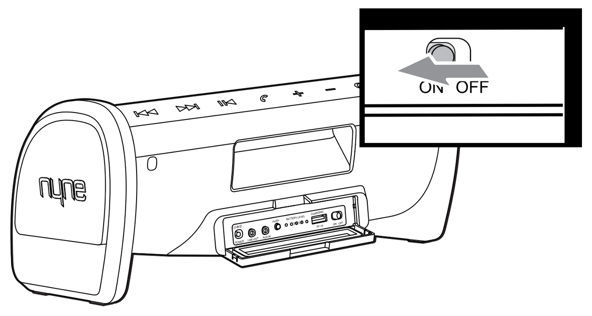

EN Slide the power switch to the **ON** position.

☞ If plugged in, the built-in battery will start charging automatically.

Tips: Charge the speaker until all five charging indicators light up at once indicating the battery is fully charged.
You can press **PUSH** to check the battery status. When most of the charging indicators are off, it indicates that the battery is low and needs to be recharged.
If the LED light on the ⏻ button flashes white slowly, it indicates that the battery is low and needs to be recharged.

DA Skub tænd-sluk-knappen til **ON** .

☞ Det indbyggede batteri oplader automatisk.

Tips: Oplad højttaleren, indtil alle fem opladningsindikatorer er tændt samtidig som angivelse af, at batteriet er fuldt opladet.
Du kan trykke på **PUSH** for at kontrollere batteristatus. Når de fleste af opladningsindikatorerne er slukkede, betyder det, at batteriet er ved at løbe tørt for strøm og skal genoplades.
Hvis lysdioden på ⏻ -knappen blinker langsomt med hvidt, angiver det, at batteriet er lavt og det er nødvendigt at oplade det.

ES Deslice el interruptor de encendido hasta que quede en posición **ON** .

☞ La batería integrada empieza a cargarse automáticamente.

Consejo: Cargue el altavoz hasta que los cinco indicadores de carga se iluminen uno a uno para indicar que la batería está totalmente cargada.
Puede pulsar **PUSH** para comprobar el estado de la batería. Si la mayoría de los indicadores de carga están apagados, significa que la batería está prácticamente agotada y es preciso cargarla.
Si el indicador LED del botón ⏻ parpadea lentamente en blanco, indica que queda poca batería y deberá recargarla.

FI Liu'uta virtakytkin **ON** -asentoon.

☞ Laitteen sisäänrakennettu akku aloittaa lataamisen automaattisesti.

Vihjeitä: Lataa kaiutinta, kunnes kaikki viisi akun lataustason ilmaisinta palavat.
Voit tarkistaa akun lataustason painamalla **PUSH**. Mikäli useimmat akun lataustason ilmaisimista eivät pala, akun virta on vähissä ja vaatii lataamista.
Jos ⏻ painikkeen LED-valo välkkyy hitaasti valkoisena, akku on lähes tyhjä ja tarvitsee latausta.

FR Positionnez l'interrupteur d'alimentation sur **ON** .

☞ La batterie intégrée commence à se charger automatiquement.

Astuces: Chargez l'enceinte jusqu'à ce que les cinq témoins de charge s'allument simultanément, ce qui indique que la batterie est complètement chargée.
vous pouvez appuyer sur **PUSH** pour vérifier l'état de la batterie. Quand la plupart des témoins de charge sont éteints, cela signifie que la batterie est faible et doit être rechargée.
Si le voyant LED du bouton ⏻ clignote en blanc lentement, cela indique que la batterie est faible et doit être rechargée.

DE Schieben Sie den Ein/Aus-Schalter auf **ON** .

☞ Der eingebaute Akku beginnt automatisch, sich zu laden.

Tipp: Laden sie den Lautsprecher auf, bis alle fünf Ladeanzeigen auf einmal leuchten; dies zeigt an, dass die Batterie voll aufgeladen ist.
Sie können **PUSH** drücken, um den Batterieladezustand zu prüfen. Sind die meisten Ladeanzeigen aus, so ist die Batterie schwach und muss aufgeladen werden.
Wenn die LED an der Taste ⏻ langsam weiß blinkt, ist der Akku leer und muss aufgeladen werden.

IT Spostare l'interruttore in posizione **ON**.

☞ La batteria integrata inizia a caricarsi automaticamente.

Suggerimento: Caricare l'altoparlante finché i cinque indicatori non ci accenderanno contemporaneamente indicando che la batteria è completamente carica.
premere **PUSH** per verificare lo stato della batteria. Quando la maggior parte degli indicatori risulta spenta, il livello della batteria è basso ed è necessaria una ricarica.
Se il LED sul bottone ⏻ lampeggia lentamente in bianco, ciò indica che la batteria ha un basso livello di carica e ha bisogno di essere ricaricata.

NL Schuif de aan/uit-schakelaar naar de **ON** positie.

☞ De ingebouwde accu begint onmiddellijk op te laden.

Tips: Laad de luidspreker op tot de vijf oplaadaanduidingen tegelijk oplichten om aan te geven dat de batterij volledig geladen is.
U kunt op **PUSH** drukken om de batterijstatus te controleren. Wanneer de meeste oplaadaanduidingen uitgeschakeld zijn, betekent dit dat de batterij bijna leeg is en moet worden opgeladen.
Als het LED-lampje op de ⏻ -knop langzaam wit knippert, geeft dit aan dat de accu bijna leeg is en opgeladen moet worden.

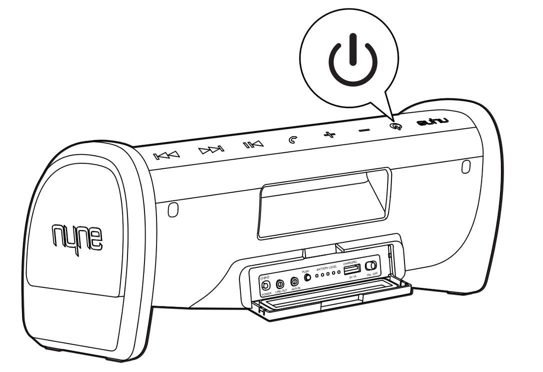

EN Press and hold ⏻ until the speaker powers on.

☞ For first-time use, the Bluetooth indicator flashes blue quickly, indicating that the speaker is in pairing mode.

Tips: When you power on the speaker again after Bluetooth setup, the speaker will search for a previously paired device and the Bluetooth indicator will flash slowly. If no paired device is found, it will flash quickly and the speaker will enter pairing mode.
If there is no power to the speaker after you press the power button, check that:
(1) the speaker is connected to AC power or the battery is fully charged;
(2) you have slid the power switch to the **ON** position.
If the problem remains, slide the power switch to the **OFF** and then **ON** position again.
You can press ⏻ again or slide the power switch to the **OFF** position to power off.
To save power, the speaker turns off automatically after 10 minutes of inactivity.

DA Tryk på ⏻ og hold den nede,

☞ Første gang du bruger højttaleren, blinker Bluetooth-indikatoren hurtigt med blåt, hvilket angiver, at højttaleren er i parringstilstand.

Tips: Når du tænder højttaleren igen efter Bluetooth-opsætning, søger højttaleren efter en tidligere parret enhed, og Bluetooth-indikatoren blinker langsomt. Hvis der ikke findes en parret enhed, blinker indikatoren hurtigt, og højttaleren skifter til parringstilstand.
Hvis der ikke er strøm til højttaleren, efter du trykker på tænd/sluk-knappen, skal du tjekke, at:
(1) højttaleren er sluttet til vekselstrømmen eller om batteriet er helt opladet;
Du har skubbet tænd-sluk-knappen til **ON** .
Hvis problemet vedvarer, skub igen tænd-sluk-knappen til **OFF** og derefter på **ON** .
Du kan trykke på ⏻ igen eller skubbe tænd-sluk-knappen på positionen **OFF** for at slukke for højttaleren.
Højttaleren slukker automatisk efter en periode på 10 minutter uden brug for at spare på strømmen.

ES Mantenga pulsado ⏻ hasta que se encienda el altavoz.

☞ Cuando vaya a usarlo por primera vez, el indicador de Bluetooth parpadea rápidamente en azul, lo que indica que el altavoz está en modo de sincronización.

Consejos: Cuando vuelva a encender el altavoz después de configurar la función Bluetooth, el altavoz buscará el dispositivo sincronizado previamente y el indicador Bluetooth parpadeará lentamente. Si no se encuentra ningún dispositivo sincronizado, parpadeará rápidamente y el altavoz entrará en modo de sincronización.
Si el altavoz no se enciende tras pulsar el botón de encendido, compruebe que:
(1) el altavoz está conectado a la fuente de CA o que la batería está totalmente cargada;
(2) ha deslizado el interruptor de encendido hasta la posición **ON** .
Si el problema persiste, deslice el interruptor de encendido hasta la posición **OFF** y después vuelva a colocarlo en posición **ON** .
Puede pulsar ⏻ otra vez o deslizar el interruptor de encendido hasta la posición **OFF** para apagarlo.
Para ahorrar energía, el altavoz se apaga automáticamente después de 10 minutos de inactividad.

FI Pidä ⏻ -painiketta painettuna, kunnes kaiutin kytkeytyy päälle.

☞ Ensimmäisellä käyttökerralla Bluetooth-merkkivalo välkkyy nopeasti sinisenä, tarkoittaen, että kaiutin on parinmuodostustilassa.

Vihjeitä: Kun kaiuttimeen kytketään virta
Bluetooth-yhteyden muodostamisen jälkeen,
kaiutin pyrkii yhdistämään laitepariin. Tässä tapauksessa Bluetooth-ilmaisinvalo vilkkuu hitaasti. Jos laiteparia ei löydy, ilmaisinvalo vilkkuu nopeasti ilmaisten kaiuttimen olevan yhdistämistilassa.
Mikäli laite ei käynnisty kytkettyäsi virran päälle, tarkista että:
(1) kaiutin on kytketty verkkovirtaan tai että sen akku on täynnä;
(2) virtakytkin on liu'utettu **ON** -asentoon.
Mikäli ongelma ei korjaannu, liu'uta virtakytkin **OFF** , ja uudelleen **ON** asentoon.
Paina ⏻ uudelleen tai liu'uta virtakytkin **OFF** asentoon sammuttaaksesi virran.
Laite sammuu automaattisesti 10 minuutin toimettomuuden jälkeen virtaa säästääkseen.

FR Appuyez sur ⏻ et maintenez cette touche enfoncée jusqu'à ce que l'enceinte s'allume.

☞ Lors de la première utilisation, le voyant Bluetooth clignote rapidement en bleu, indiquant que l'enceinte est en mode appairage.

Astuces: si vous rallumez l'enceinte après la configuration Bluetooth, celle-ci recherche un appareil précédemment appairé et le voyant Bluetooth se met à clignoter lentement. Si aucun appareil appairé n'est détecté, le voyant se met à clignoter rapidement et l'enceinte passe en mode d'appairage.
Si l'enceinte ne semble pas alimentée après avoir appuyé sur le bouton d'alimentation, vérifiez que :
(1) l'enceinte est bien raccordée au secteur ou que la batterie est complètement chargée,
(2) vous avez bien positionné l'interrupteur d'alimentation sur la position **ON** .
Si le problème persiste, faites glisser l'interrupteur d'alimentation sur **OFF** , puis à nouveau sur **ON** .
Vous pouvez appuyer une nouvelle fois sur ⏻ ou faire glisser l'interrupteur d'alimentation sur la position **OFF** pour éteindre l'appareil.
Pour économiser l'énergie, l'enceinte s'éteint automatiquement après 10 minutes d'inactivité.

DE ⏻ gedrückt halten, bis sich die Lautsprecher einschalten.

☞ Beim ersten Einschalten blinkt die Bluetooth-Anzeige schnell, und zeigt an, dass sich der Lautsprecher im Kopplungsmodus befindet.

Tipp: Wenn Sie den Lautsprecher nach der Bluetooth-Einrichtung erneut einschalten, sucht der Lautsprecher nach dem gepaarten Gerät und die Bluetooth-Anzeige blinkt langsam. Wenn kein gepaartes Gerät gefunden wird, blinkt die Anzeige schnell und der Lautsprecher wechselt in den Pairing-Modus.
Wenn sich der Lautsprecher nach dem Drücken der Ein/Aus-Taste nicht einschaltet, prüfen Sie folgendes:
(1) Der Lautsprecher ist mit dem Netz verbunden bzw. der Akku ist voll geladen,
(2) Sie haben den Ein/Aus-Schalter in die Position **ON** geschoben.
Falls das Problem bestehen bleibt, schieben Sie den Ein/Aus-Schalter in die Position **OFF** und danach erneut in die Position **ON** .
Zum Ausschalten können Sie erneut ⏻ drücken oder den Ein/Aus-Schalter in die Position **OFF** schieben.
Um Strom zu sparen, schaltet sich der Lautsprecher nach 10 Minuten Inaktivität automatisch aus.

IT Tenere premuto ⏻ finché l'altoparlante non si accende.

☞ Per la prima messa in servizio, l'indicatore Bluetooth lampeggia rapidamente in blu, indicando che l'altoparlante é in modo accoppiamento.

Suggerimento: alla successiva accensione dell'altoparlante dopo la configurazione Bluetooth, l'altoparlante cercherà un dispositivo precedentemente abbinato e l'indicatore Bluetooth lampeggerà lentamente. Se non viene rilevato alcun dispositivo, l'indicatore lampeggerà rapidamente e l'altoparlante entrerà in modalità di abbinamento.
Se manca l'alimentazione ll'altoparlante dopo aver premuto il pulsante di accensione, verificare che:
(1) l'altoparlante sia collegato all'alimentazione in CA o la batteria sia completamente carica;
(2) voi avete posizionato l'interruttore di alimentazione in posizione **ON**.
Se il problema sussiste, mettere l'interruttore di alimentazione in posizione **OFF** e quindi nuovamente in posizione **ON**.
Per spegnere voi potete sia ripremere ⏻ o spotare l'interruttore di alimentazione su **OFF**.
Per economizzare l'energia, l'altoparlante si spegne automaticamente dopo 10 minuti di inattività.

NL Houd ⏻ ingedrukt tot de luidsprekers inschakelen.

☞ Voor het eerste gebruik; de Bluetooth-indicator knippert snel blauw, wat aangeeft dat de luidspreker in de koppelmodus is.

Tips: Wanneer u de luidspreker opnieuw inschakelt na instelling van Bluetooth, zoekt de luidspreker naar een voordien gekoppeld apparaat en knippert de Bluetooth-aanduiding langzaam. Als geen gekoppeld apparaat wordt gevonden, knippert de aanduiding snel en gaat de luidspreker naar de koppelingsmodus.
Als er geen stroom naar de luidspreker loopt nadat u op de aan-/uitknop heeft gedrukt, controleer of:
(1) de luidspreker verbonden is met de netvoeding of dat de accu volledig is opgeladen;
(2) u de aan/uit-schakelaar naar de **ON** -positie heeft verschoven.
Als het probleem blijft bestaan, schuif de aan/uit-schakelaar naar **OFF** en dan weer naar de **ON** positie.
U kunt opnieuw op de ⏻ drukken of de aan/uit-schakelaar naar de **OFF** -positie schuiven om de stroom uit te schakelen.
Om stroom te besparen schakelt de luidspreker zichzelf uit na 10 minuten van inactiviteit.

Power

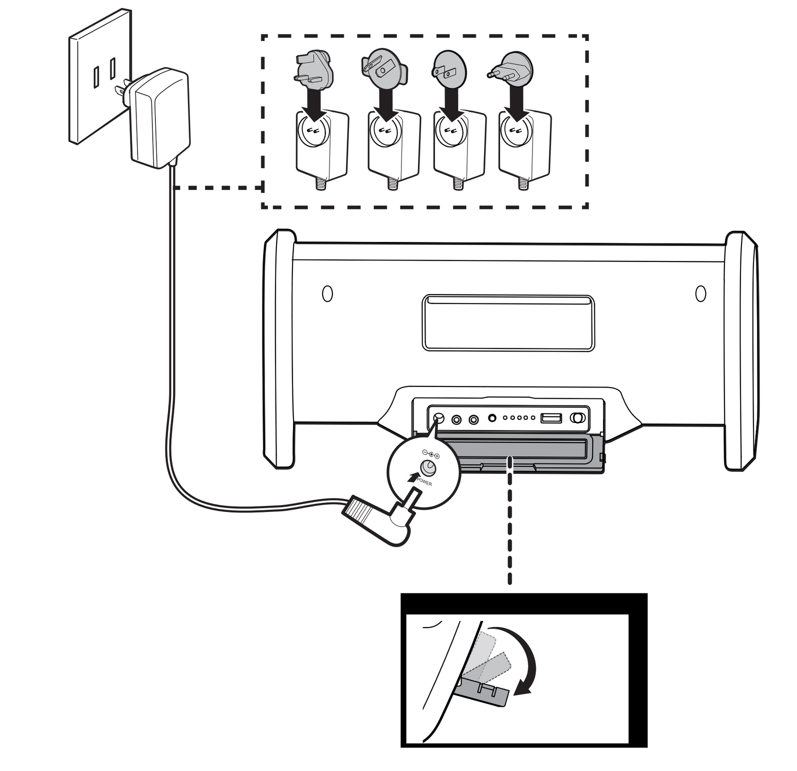

EN Install your matching plug onto the power adapter, then connect to AC power.

Tip: The speaker is only compatible with the original power adapter included in the package.

DA Sæt dit matchende stik i strømadapteren og forbind med vekselstrømmen.

Tip: Sæt dit matchende stik i strømadapteren og forbind med vekselstrømmen.

ES Conecte su correspondiente enchufe al adaptador de corriente y luego a la fuente de corriente CA.

Consejo: El altavoz solo es compatible con el adaptador de corriente original que se incluye en el paquete.

FI Kiinnitä sopiva liitin muuntajaan, ja kytke verkkovirtaan.

Vihjeitä: Kaiutin on yhteensopiva ainoastaan pakkauksessa mukana tulleen alkuperäisen muuntajan kanssa.

FR Fixez la fiche appropriée à votre pays sur l'adaptateur secteur, puis raccordez-le au secteur.

Astuces : L'enceinte est uniquement compatible avec l'adaptateur d'alimentation d'origine fourni dans l'emballage.

DE Verbinden Sie den passenden Stecker mit dem Netzteil und schließen Sie es an einer Steckdose an.

Tipp : Der Lautsprecher ist ausschließlich mit dem mitgelieferten Original-Netzteil kompatibel.

IT Installare il connettore opportuno sull'adattatore , quindi collegarsi ad una presa CA.

Suggerimento: l'altoparlante é compatibile unicamente con l'adattatore incluso nella confezione.

NL Installeer uw passende stekker op de stroomadapter.

Tip: De luidspreker is alleen compatibel met de originele stroomadapter die in de verpakking is meegeleverd.

Bluetooth NFC / Search

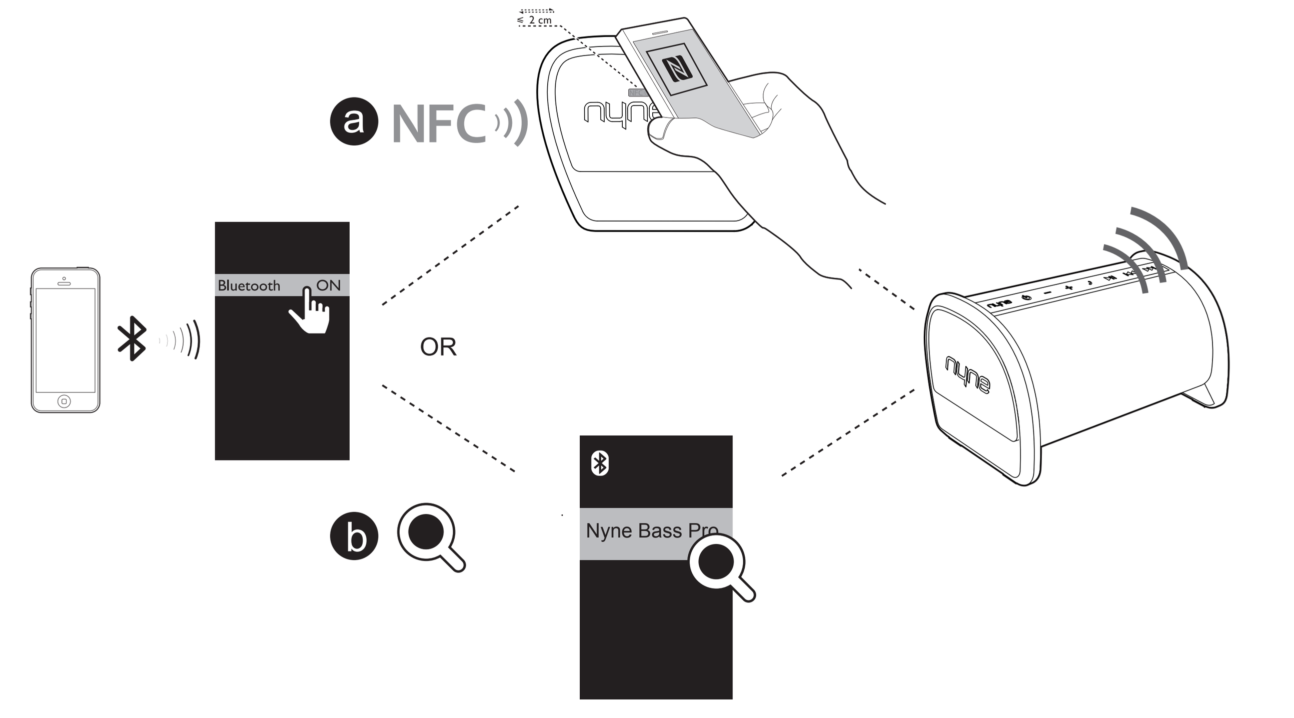

EN
1 Make sure that the speaker is in pairing mode.
2 Enable Bluetooth on your device to be paired with the speaker.
a. Enable NFC on your Bluetooth device, and then touch the NFC transmitter on your device with the NFC area of the speaker.
OR
b. Select 'Nyne Bass Pro' from the available devices (enter the password '0000' if necessary) to start pairing and connection with the speaker.
3 After successful connection, the Bluetooth indicator turns solid blue and the speaker beeps.

Tips: This speaker supports automatic connection with a previously paired device after power-off and power-on again.
You can press and hold ✆ for more than 2 seconds to enter manual pairing mode. In this way, you can pair the speaker with a new Bluetooth device.
You can press and hold ✆ for more than 10 seconds to clear all paired Bluetooth devices.
See the user manual of your Bluetooth device for location of the NFC transmitter.
This speaker is compatible with the voice assistant on your smart device.

DA
1 Sørg for, at højttaleren er i parringstilstand.
2 Aktiver Bluetooth på den enhed, der skal parres med højttaleren.
a. Aktiver NFC på din Bluetooth-enhed og berør derefter NFC-transmitteren på din enhed med NFC-området på din højttaler.
ELLER
b. Vælg 'Nyne Bass Pro' fra de tilgængelige enheder (indtast adgangskoden '0000' om nødvendigt) for at starte parringen og forbindelsen med højttaleren.
3 Efter en vellykket forbindelse, skifter Bluetooth-indikatoren til fast blå og højttaleren bipper.

Tips: Denne højttaler understøtter automatisk forbindelse med en tidligere parret enhed efter man slukker og tænder igen.
Du kan trykke på ✆ og holde den nede i mere end 2 sekunder for at gå ind i manuel parringstilstand. Du kan således parre højttaleren med en anden Bluetooth-enhed.
Du kan trykke på ✆ i mindst 10 sekunder for at slette alle parrede Bluetooth-enheder.
Se brugermanualen for din Bluetooth-enhed for at finde frem til NFC-transmitterens placering.
Højttaleren er kompatibel med talegenkendelsen på din smart-enhed.

ES
1 Asegúrese de que el altavoz está en modo de sincronización.
2 Active la opción Bluetooth en su dispositivo para sincronizarlo con el altavoz.
a. Active la opción NFC en su dispositivo Bluetooth y luego toque el transmisor de NFC de su dispositivo con el área NFC del altavoz.
O
b. Seleccione 'Nyne Bass Pro' entre los dispositivos disponibles (introduzca la contraseña "0000" si es necesario) para iniciar la sincronización y la conexión con el altavoz.
3 Cuando se ha conectado, el indicador Bluetooth se vuelve de color azul sin parpadear y el altavoz emite un pitido.

Consejos: Este altavoz permite realizar una conexión automática con un dispositivo previamente sincronizado tras apagarlo y volverlo a encender.
Puede pulsar ✆ durante 2 segundos para pasar a modo de sincronización manual. De este modo, podrá sincronizar el altavoz con un nuevo dispositivo Bluetooth.
Puede mantener pulsado ✆ durante más de 10 segundos para borrar
todos los dispositivos Bluetooth sincronizados.
Consulte el manual de usuario de su dispositivo Bluetooth para ver dónde está situado el transmisor de NFC.
Este altavoz es compatible con el asistente de voz de su dispositivo inteligente.

FI
1 Pidä huoli, että kaiutin on parinmuodostustilassa.
2 Salli kaiuttimen muodostaa laitepari laitteesi Bluetoothin kanssa.
a.Salli Bluetooth-laitteesi NFC-toiminto ja kosketa laitteesi NFC-lähettimellä kaiuttimen NFC-aluetta.
TAI
b.Valitse 'Nyne Bass Pro' laitelistasta (syötä tarvittaessa salasana '0000') aloittaaksesi parinmuodostuksen ja yhteyden kaiuttimeen.
3 Onnistuneen yhteydenmuodostuksen jälkeen Bluetooth-merkkivalo muuttuu kokonaan siniseksi ja kaiutin päästää merkkiäänen.

Vihjeitä: Tämä kaiutin tukee automaattista yhteydenottoa aiemmin laitepariksi yhdistettyyn laitteeseen sammutuksen ja käynnistyksen jälkeen.
Päästäksesi manuaaliseen parinmuodostustilaan, paina ja pidä pohjassa ✆ yli 2 sekuntia. Tällä tavalla voit pariuttaa uuden Bluetooth-laitteen kaiuttimeen.
Voit poistaa kaikki aiemmin muodostetut Bluetooth-laiteparit kaiuttimen muistista pitämällä ✆ -painiketta painettuna vähintään 10 sekunnin ajan.
Katso NFC-lähettimen sijainti Bluetooth-laitteesi käyttöoppaasta.
Tämä kaiutin on yhteensopiva älylaitteesi ääniohjauksen kanssa.

FR
1 Assurez-vous que l'enceinte est en mode appairage.
2 Activez la fonction Bluetooth sur l'appareil devant être appairé avec l'enceinte.
a. Activez la fonction NFC sur votre périphérique Bluetooth, puis faites entrer l'émetteur NFC de votre appareil en contact avec la zone NFC de l'enceinte.
OU
b. Sélectionnez Nyne Bass Pro parmi les périphériques disponibles (entrez le mot de passe « 0000 » si nécessaire) pour commencer l'appairage et la connexion avec l'enceinte.
3 Une fois la connexion réussie, le voyant Bluetooth passe au bleu fixe et l'enceinte émet un bip.

Astuces: Cette enceinte prend en charge la connexion automatique avec un périphérique précédemment appairé après une mise hors tension suivie d'une remise sous tension.
Vous pouvez appuyer sur la touche ✆ pendant plus de 2 secondes pour entrer en mode appairage manuel. De cette façon, vous pouvez appairer l'enceinte avec un nouveau périphérique Bluetooth.
Vous pouvez appuyer su ✆ et maintenir cette touche enfoncée pendant plus de 10 secondes pour effacer la liste de tous les appareils Bluetooth déjà appairés.
Consultez le manuel d'utilisation de votre périphérique Bluetooth pour connaître l'emplacement de l'émetteur NFC.
Cette enceinte est compatible avec l'assistant vocal de votre appareil intelligent.

DE
1 Stellen Sie sicher, dass sich der Lautsprecher im Kopplungsmodus befindet.
2 Aktivieren Sie Bluetooth auf dem Gerät, das mit dem Lautsprecher gekoppelt werden soll.
a. Aktivieren Sie NFC auf Ihrem Bluetooth-Gerät und berühren Sie danach den NFC-Sender an Ihrem Gerät mit dem NFC-Bereich des Lautsprechers.
ODER
b. Wählen Sie „Nyne Bass Pro" aus der Liste verfügbarer Geräte (geben Sie, falls nötig, 0000 als Passwort ein), um die Kopplung und Verbindung mit dem Lautsprecher einzuleiten.
3 Nachdem die Verbindung hergestellt wurde, leuchtet die Bluetooth-Anzeige kontinuierlich blau und der Lautsprecher gibt einen Signalton ab.

Tipp: Dieser Lautsprecher verbindet sich nach dem Aus- und wieder Einschalten automatisch mit einem zuvor gekoppelten Gerät.
Wenn Sie ✆ mehr als 2 Sekunden lang gedrückt halten, gelangen Sie in den manuellen Kopplungsmodus. Auf diese Weise können Sie den Lautsprecher mit einem neuen Bluetooth-Gerät koppeln.
Sie können ✆ länger als 10 Sekunden gedrückt halten, um alle gepaarten Bluetooth-Geräte zu löschen.
Sehen Sie in der Bedienungsanleitung Ihres Bluetooth-Geräts nach, um den NFC-Sender zu finden.
Dieser Lautsprecher ist mit dem Sprachassistenten Ihres intelligenten Geräts kompatibel.

IT
1 Assicurarsi che l'altoparlante sia in modalità accoppiamento.
2 Attivare Bluetooth sul vostro dispositivo per l'accoppiamento con l'altoparlante.
a. Attivare NFC sul vostro dispositivo Bluetooth, dopo mettere in contatto il trasmettitore NFC del vostro dispositivo con la zona NFC dell'altoparlante.
OPPURE
b. Selezionare 'Nyne Bass Pro' dai dispositivi disponibili (inserire la password '0000' se necessario) per inizializzare l'accoppiamento e la connessione con l'altoparlante.
3 Dopo un connessione riuscita, l'indicatore Bluetooth passa a blu fisso l'altoparlante emette un bip.

Suggerimento: questo altoparlante consente una connessione automatica con il dispositivo accoppiato precedentemente dopo averlo spento e riacceso.
Voi potete premere e tenere premuto ✆ per più di 2 secondi per entrare in modalità di accoppiamento manuale. In tal modo voi potete accoppiare l'altoparlante con un nuovo dispositivo Bluetooth.
Tenere premuto ✆ per più di 10 secondi per cancellare tutti i dispositivi abbinati.
Consultare il manuale di utilizzazione del vostro dispositivo Bluetooth per localizzare il trasmettitore NFC.
Questo altoparlante è compatibile con l'assistente vocale del vostro dispositivo smart.

NL
1 Zorg ervoor dat de luidspreker in de koppelmodus is.
2 Stel Bluetooth op uw apparaat zo in dat het gekoppeld kan worden met de luidspreker.
a. Schakel NFC in op uw Bluetooth-apparaat en raak dan de NFC-zender op uw apparaat aan met het NFC-gebied van de luidspreker.
OF
b. Selecteer 'Nyne Bass Pro' van de beschikbare apparaten (voer wachtwoord '0000' in wanneer noodzakelijk) om het koppelen te starten en verbinding te maken met de luidspreker.
3 Na een succesvolle verbinding kleurt de Bluetooth-indicator blauw en piept de luidspreker.

Tips: Deze luidspreker ondersteunt automatische verbinding met een eerder gekoppeld apparaat na de stroom uit en weer in te schakelen.
U kunt ✆ indrukken en meer dan 2 seconden vasthouden om handmatige koppeling te activeren.
U kunt ✆ gedurende meer dan 10 seconden ingedrukt houden om alle gekoppelde Bluetooth-apparaten te verwijderen.
Zie de handleiding van uw Bluetooth-apparaat voor de locatie van de NFC-zender.
Deze luidspreker is compatibel met de stem-assistent op uw smart device.

Charging / USB

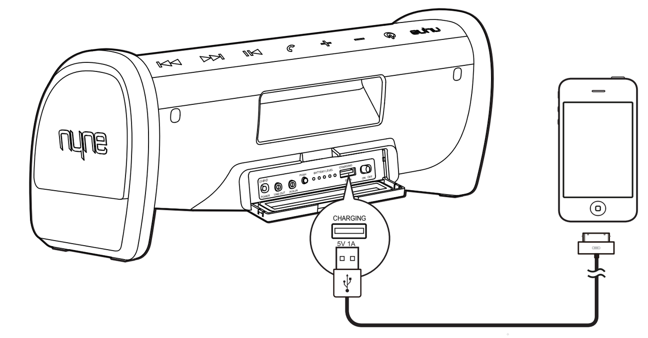

EN Charge your mobile device through the 5V 1A USB charging socket.

DA Oplad din mobilenhed via 5V 1A USB-opladningsstikket.

ES Cargue su dispositivo móvil por medio de la entrada de carga USB de 5 V y 1 A.

FI Voit ladata mobiililaitteesi 5V/1A USB-pistokkeen kautta.

FR Chargez votre appareil mobile via le connecteur USB 5 V 1 A.

DE Chargez votre appareil mobile via le connecteur USB 5 V 1 A.

IT Caricare il vostro dispositivo mobile tramite la presa di carica USB 5V 1A.

NL Laad uw mobiele apparaat op via de 5V 1A USB oplaad-socket.

Bluetooth music / phone

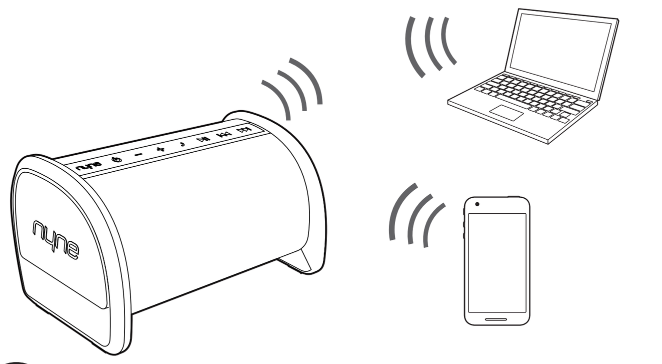

EN Play music on your device paired and connected with the speaker.
While music is playing:
- Press **+/-** to adjust volume.
- Press ⏮/⏭ to skip to the previous or next song.
- Press ▶II to pause or resume music playing.

When you make a call or there is an incoming call, you can use the speaker as a speaker phone.
- When there is an incoming call, you can press ✆ to receive the call.
- During a call, you can press ✆ to end the call.
- You can press ✆ on the speaker twice to access the voice assistant on your smart device.

Tips: Music playing is paused during a call and resumed automatically when the call ends.
You can press and hold ✆ to disconnect the current Bluetooth connection.

DA Spil musik på din enhed, der er parret og forbundet med højttaleren.
I løbet af afspilningen:
- Tryk på **+/-** for at justere lydstyrken.
- Tryk på ⏮/⏭ for at springe til den forudgående eller næste sang.
- Tryk på ▶II for at sætte på pause eller genoptage afspilningen.

Når du foretager et opkald eller et opkald kommer ind, kan du bruge højttaleren som højttalertelefon.
- Tryk på ✆ for at besvare et indkommende opkald.
- Du kan trykke på ✆ under opkaldet for at afslutte det.
- Du kan trykke på ✆ på højttaleren to gange for at aktivere din smart-enheds talegenkendelse.

Tips: Musikken sættes på pause i løbet af et opkald og genoptages automatisk, når samtalen ender.
Du kan trykke på ✆ og holde den nede for at afbryde den aktuelle Bluetooth-forbindelse.

ES Reproduzca música en su dispositivo sincronizado y conectado con el altavoz.
Durante la reproducción de música:
- Pulse **+/-** para ajustar el volumen.
- Pulse ⏮/⏭ para pasar a la canción anterior o la siguiente.
- Pulse ▶II para pausar o reanudar la reproducción de música.

Cuando realice o reciba una llamada, puede utilizar el altavoz como manos libres.
- Cuando reciba una llamada, pulse ✆ para responderla.
- Durante una llamada, puede pulsar ✆ para finalizarla.
- Puede pulsar ✆ dos veces en el altavoz para acceder al asistente de voz de su dispositivo inteligente.

Consejos: La reproducción de música se pausa durante una llamada y se reanuda automáticamente cuando finaliza la llamada.
Puede mantener pulsado ✆ durante unos segundos para desactivar la actual conexión Bluetooth.

FI Toista musiikkia laitteellasi, joka on kaiuttimien laiteparina, ja yhteydessä siihen.
Toiston aikana:
- Paina **+/-** säätääksesi äänenvoimakkuutta.
- Paina ⏮/⏭ siirtyäksesi edelliseen tai seuraavaan raitaan.
- Paina ▶II keskeyttääksesi toiston, tai käynnistääksesi sen uudelleen.

Kun soitat, tai otat vastaan puhelun, voit käyttää kaiuttimia puhelun kaiuttimina.
- Kun sinulle soitetaan, paina ✆ vastataksesi puheluun.
- Puhelun aikana voit painaa ✆ päättääksesi puhelun.
- Paina ✆ kahdesti kaiuttimessa, päästäksesi älylaitteesi ääniohjaukseen.

Vihjeitä: Musiikin toistaminen keskeytyy puhelun aikana, ja jatkuu automaattisesti puhelun päättyessä.
Paina ja pidä pohjassa ✆ katkaistaksesi Bluetooth-yhteyden.

FR Démarrez la lecture de musique via votre appareil appairé avec l'enceinte.
Pendant la lecture de musique :
- Appuyez sur **+/-** pour régler le volume.
- Appuyez sur ⏮/⏭ pour passer à la chanson suivante ou revenir à la précédente.
- Appuyez sur ▶II pour mettre en pause ou reprendre la lecture.

Pour passer un appel ou répondre à un appel entrant, vous pouvez utiliser l'enceinte en tant que kit mains libres.
- Lors d'un appel entrant, appuyez sur ✆ pour répondre.
- Lors d'un appel, vous pouvez appuyer sur ✆ pour raccrocher.
- Vous pouvez appuyer deux fois sur ✆ sur l'enceinte pour accéder à l'assistant vocal de votre appareil intelligent.

Astuces: La lecture de musique est mise en pause et reprend automatiquement lors d'un appel.
Vous pouvez appuyer longuement sur ✆ pour couper la connexion Bluetooth en cours.

DE Abspielen von Musik auf Ihrem gekoppelten Gerät mit Verbindung zum Lautsprecher
Während der Wiedergabe:
- Drücken Sie **+/-** , um die Lautstärke anzupassen.
- Drücken Sie ⏮/⏭ , um zum vorherigen oder nächsten Lied zu springen.
- Drücken Sie ▶II , um die Musik anzuhalten oder wieder zu starten.

Wenn Sie anrufen oder angerufen werden, können Sie den Lautsprecher als Freisprechanlage verwenden.
- Wenn Sie angerufen werden, drücken Sie ✆ , um den Anruf entgegenzunehmen.
- Während eines Anrufs können Sie ✆ drücken, um ihn zu beenden.
- Wenn Sie an Ihrem Lautsprecher zwei Mal auf ✆ drücken, können Sie auf den Sprachassistenten Ihres intelligenten Geräts zugreifen.

Tipps: Während des Anrufs wird die Wiedergabe von Musik gestoppt und am Ende des Anrufs wird sie automatisch wieder gestartet.
Wenn Sie ✆ gedrückt halten, wird die aktuelle Bluetooth-Verbindung unterbrochen.

IT Leggere la musica sul vostro dispositivo accoppiato e collegato con l'altoparlante.
Durante l'esecuzione musicale:
- Premere **+/-** per regolare il volume.
- Premere ⏮/⏭ per passare al brano precedente o successivo.
- Premere ▶II per mettere in pausa o far ripartire l'esecuzione musicale.

Se voi effettuate una chiamata o c'è una chiamata in arrivo, voi potete utilizzare l'altoparlante come microfono.
- quando c'è una chiamata in arrivo, premere ✆ per rispondere alla chiamata.
- Nel corso della telefonata, voi potete premere ✆ per chiudere la telefonata.
- Voi potete premere ✆ sull'altoparlante due volte per accedere all'assistente vocale del vostro dispositivo smart.

Suggerimento: la riproduzione della musica è messa in pausa durante la chiamata e ricomincia automaticamente al termine della telefonata.
Voi potete premere e mantenere premuto ✆ per scollegare l'attuale connessione Bluetooth.

NL Speel muziek op uw apparaat gekoppeld en verbonden met de luidspreker.
Tijdens het afspelen van muziek:
- Druk op **+/-** om het volume aan te passen.
- Druk op ⏮/⏭ om naar het vorige of volgende nummer te springen.
- Druk op ▶II om het afspelen te pauzeren of starten.

Wanneer u belt of er een inkomend gesprek is kunt u de luidspreker gebruiken als telefoonluidspreker.
- Wanneer er een inkomend gesprek is, druk op ✆ om het gesprek aan te nemen.
- Tijdens een telefoongesprek kunt u op ✆ drukken om het gesprek te beëindigen.
- U kunt tweemaal op ✆ op de luidspreker drukken om de stem-assistent van uw smart device te activeren.

Tips: Het afspelen van muziek wordt gepauzeerd tijdens een gesprek en automatisch voortgezet zodra het gesprek is afgelopen.
U kunt op ✆ drukken en deze vasthouden om de huidige Bluetooth-verbinding te beëindigen.

AUX-IN LINE-OUT

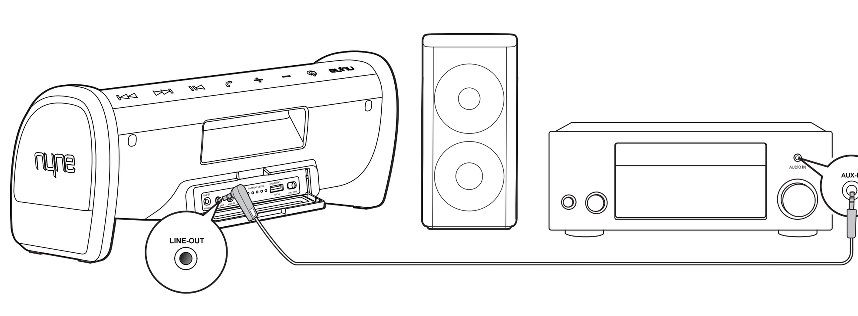

EN To stream music to multiple speakers at one time, connect the LINE-OUT socket on your Nyne Rock to the AUX-IN socket on any other speaker via the supplied 3.5mm cable.

DA Du kan streame musik til flere højttalere på én gang ved at forbinde LINE-OUT-stikket på din Nyne Rock til AUX-IN-stikket på en anden højttaler ved hjælp af det medfølgende 3,5 mm-kabel.

ES Para escuchar música en varios altavoces a la vez, conecte la toma LINE-OUT de su altavoz Nyne Rock a la toma AUX-IN de cualquier otro altavoz mediante el cable de 3,5 mm incluido.

FI Voit suoratoistaa musiikkia useiden kaiutinten kautta kerralla liittämällä Nyne Rock -kaiuttimen LINE-OUT-liitin toisen kaiuttimen AUX-IN-liittimeen laitteen mukana toimitetun 3,5 mm:n kaapelin avulla.

FR Pour diffuser de la musique simultanément sur plusieurs enceintes, raccordez la prise LINE-OUT de votre Nyne Rock à la prise AUX-IN de toute autre enceinte au moyen du câble de 3,5 mm fourni.

DE Zum Musik an mehrere Lautsprecher gleichzeitig zu streamen, verbinden Sie den LINE-OUT-Anschluss an Ihrem Nyne Rock mithilfe des mitgelieferten 3,5-mm-Kabels mit dem AUX-IN-Anschluss an einem beliebigen anderen Lautsprecher.

IT Per trasmettere musica a più altoparlanti contemporaneamente, collegare la spina LINE-OUT di Nyne Rock alla presa AUX-IN di qualsiasi altro altoparlante attraverso il cavo da 3,5 mm in dotazione.

NL Om naar meerdere luidsprekers tegelijk te streamen, verbindt u de LINE-OUT-aansluiting op uw Nyne Rock met de AUX-IN-aansluiting op een andere luidspreker door middel van de meegeleverde 3,5 mm kabel.

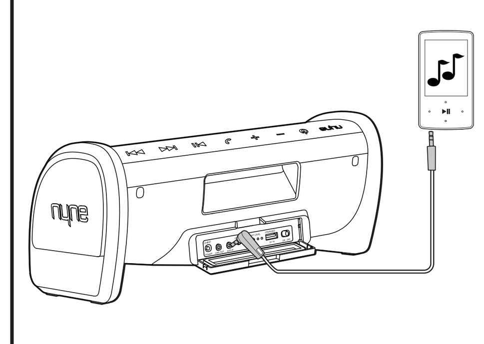

EN
1 Connect an auxiliary MP3 device to the speaker through the supplied 3.5mm audio cable.
2 Play and control music on the MP3 device, and use **+/-** on the speaker to adjust volume if necessary.

Tips: In AUX IN mode, you can press ▶II to mute sound output from the speaker.
When the 3.5mm audio cable is plugged in, the speaker switches to AUX IN mode automatically. When it is unplugged, the speaker switches back to Bluetooth mode.

DA
1 Tilslut en ekstern MP3-enhed til højttaleren ved hjælp af det medfølgende 3,5 mm lydkabel.
2 Afspil og styr musikken på MP3-enheden, og brug **+/-** på højttaleren til at justere lydstyrken, hvis det er nødvendigt.

Tips: I AUX In-tilstand kan du trykke på ▶II for at afbryde lyden fra højttaleren.
Når 3,5 mm lydkablet er tilsluttet, skifter højttaleren automatisk til AUX IN-tilstand. Når lydkablet fjernes, skifter højttaleren automatisk til Bluetooth.

ES
1 Conecte un dispositivo MP3 auxiliar al altavoz utilizando el cable de audio de 3,5 mm incluido.
2 Reproduzca y gestione su música en el dispositivo MP3 y utilice **+/-** en el altavoz para ajustar el volumen si es necesario.

Consejos: En el modo de entrada auxiliar, puede pulsar ▶II para silenciar al salida de audio del altavoz.
Cuando se conecta el cable de audio de 3,5 mm, el altavoz pasa automáticamente al modo de entrada auxiliar. Cuando se desconecta, el altavoz regresa al modo Bluetooth.

FI
1 Liitä ulkoinen MP3-soitin kaiuttimeen laitteen mukana toimitetun 3,5 mm:n kaapelin avulla.
2 Voit toistaa ja hallita toistoa MP3-soittimella ja säätää äänenvoimakkuutta tarvittaessa kaiuttimen **+/-** -painikkeilla.

Vihje: Voit mykistää kaiuttimen AUX IN -tilassa painamalla ▶II -painiketta.
Kaiutin siirtyy automaattisesti AUX IN -tilaan, kun siihen liitetään 3,5 mm:n äänijohto. Kun johto irrotetaan, kaiutin siirtyy takaisin Bluetooth-tilaan.

FR
1 Raccordez un appareil MP3 auxiliaire à l'enceinte au moyen du câble audio de 3,5 mm fourni.
2 Lancez un morceau de musique sur l'appareil MP3 et servez-vous des touches **+/-** de l'enceinte pour régler le volume, si besoin est.

Astuces : en mode AUX IN (entrée auxiliaire), vous pouvez appuyer sur ▶II pour couper le son de l'enceinte.
Lorsque le câble audio de 3,5 mm est branché à l'enceinte, celle-ci passe automatiquement en mode AUX IN (entrée auxiliaire). Dès que vous le débranchez de l'enceinte, celle-ci repasse en mode Bluetooth.

DE
1 Verbinden Sie ein zusätzliches MP3-Gerät mit dem Lautsprecher; verwenden Sie dazu das mitgelieferte 3,5-mm-Audiokabel.
2 Führen Sie die Steuerung und die Musikwiedergabe über das MP3-Gerät aus und verwenden Sie **+/-** am Lautsprecher, um die Lautstärke nach Bedarf anzupassen.

Tipps: Im AUX-IN-Modus können Sie ▶II drücken, um die Tonausgabe aus dem Lautsprecher stummzuschalten.
Wenn das 3,5-mm-Audiokabel eingesteckt ist, schaltet der Lautsprecher automatisch in den Modus AUX IN um. Wenn das Kabel getrennt wird, wechselt der Lautsprecher wieder in den Bluetooth-Modus.

IT
1 Collegare all'altoparlante un dispositivo MP3 ausiliario attraverso il cavo audio da 3,5 mm in dotazione.
2 È possibile riprodurre e controllare la musica sul dispositivo MP3 e usare **+/-** sull'altoparlante per regolare il volume, se necessario.

Suggerimenti: In modalità AUX IN, premere ▶II per disattivare l'audio dell'altoparlante.

Quando viene collegato il cavo audio da 3,5 mm, l'altoparlante passa automaticamente in modalità AUX IN. Quando si scollega il cavo, l'altoparlante torna alla modalità Bluetooth.

NL
1 Sluit een externe MP3-speler aan op de luidspreker met de meegeleverde 3,5 mm audiokabel.
2 Beluister en bedien de muziek op het MP3-apparaat en gebruik **+/-** op de luidspreker om indien gewenst het volume aan te passen.

Tips: In de AUX IN-modus kunt u op ▶II drukken om de geluidsweergave van de luidspreker stil te schakelen.
Wanneer de 3,5 mm audiokabel aangesloten is, schakelt de luidspreker automatisch naar de AUX IN-modus. Wanneer de kabel wordt uitgetrokken, keert de luidspreker terug naar de Bluetooth-modus.

nyne

Nyne Bass Pro

- JP ポータブル Bluetooth スピーカー
- KO 휴대용 Bluetooth 스피커
- NO Bærbar høyttaler med Bluetooth
- PL Przenośnego głośnika Bluetooth
- PT Coluna Bluetooth Portátil
- RU Портативная акустическая система Bluetooth
- SV Bärbar Bluetooth-högtalare
- ZH-CN 便携式蓝牙扬声器

- JP クイック ユーザー ガイド
- KO 빠른 사용자 가이드
- NO Hurtigveiledning
- PL Skrócony Przewodnik Użytkownika
- PT Guia Rápido do Utilizado
- RU Краткое руководство пользователя
- SV Snabbguide
- ZH-CN 快速用户指南

nyne.com CE 2200

QUG-Bass Pro-12-15-2016-V1.0

All registered and unregistered trademarks are property of their respective owners.
Nyne Multimedia Inc.
All rights reserved.

nyne

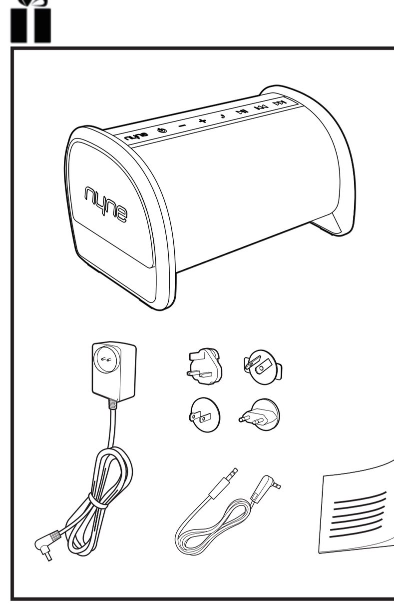

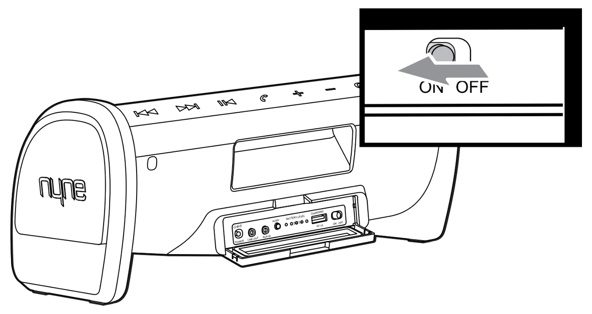

PL Przestaw włącznik na pozycję **ON**.

☞ Rozpocznie się automatyczne ładowanie wbudowanego akumulatora.

Uwagi: Podłącz głośnik do źródła prądu i ładuj do momentu aż zapalą się wszystkie (pięć) diody jednocześnie. Kiedy to nastąpi, głośnik będzie w pełni naładowany.
Możesz nacisnąć przycisk **PUSH** aby sprawdzić poziom naładowania bateri. Kiedy większość diod nie świeci, oznacza to, że poziom bateri jest niski i należy naładować głośnik.
Jeżeli dioda LED na przycisku ⏻ miga na biało, akumulator jest prawie rozładowany i należy go naładować.

PT Skyv påknappen til posisjon **ON** .

☞ A bateria incorporada começa a carregar automaticamente.

Dica: Carregue o altifalante até que os cinco indicadores de carga fiquem todos acesos, o que indica que a bateria está totalmente carregada.
Pode premir **PUSH** para ver o estado da bateria. Quando a maior parte dos indicadores estiver apagada, isso indica que a bateria tem pouca carga e necessita de recarregamento.
Se a luz LED no botão ⏻ piscar lentamente a branco, tal indica que a bateria está fraca e precisa de ser recarregada.

RU Переведите выключатель питания в положение **ON** (Вкл).

☞ Встроенная батарея начнет заряжаться автоматически.

Совет: Заряжайте динамик до тех пор, пока не загорятся все пять индикаторов уровня заряда.
Pode premir **PUSH** para ver o estado da bateria. Quando a maior parte dos indicadores estiver apagada, isso indica que a bateria tem pouca carga e necessita de recarregamento.
Медленное мигание светодиодного индикатора на кнопке ⏻ белым цветом означает низкий уровень заряда батареи и необходимости в зарядке.

SV Dra strömbrytaren till **ON** -positionen.

☞ Det inbyggda batteriet börjar laddas automatiskt.

Tips: Ladda högtalaren tills alla fem laddningsindikeringar lyser för att visa att batteriet är fulladdat.
Du kan trycka på **PUSH** för att kontrollera batteriets status. När bara några få av laddningsindikeringarna lyser innebär det att batteriet behöver laddas.
Om lysdioden på ⏻ -knappen blinkar långsamt innebär det att batteriet är lågt och behöver laddas.

ZH-CN 将电源开关拨到 **ON** 位置。

☞ 内置电池自动开始充电。

提示： 对扬声器充电直至五个充电指示灯全部同时亮起，说明电池已充满电。
您可按下 **PUSH** 检查电池状态。当大多数充电指示灯熄灭时，表示电池电量低，需要再充电。
⏻ 按钮上的 LED 指示灯白色慢闪时，即表示电池电量低，须进行充电。

JP 電源スイッチを **ON** に入れます。

☞ ビルトイン バッテリーが自動的に充電を開始します。

ヒント: 5つの充電インジケータすべてが点灯するまで、スピーカーを充電してください。これはフル充電を意味します。
PUSH を押すとバッテリーの状態を確認できます。ほとんどの充電インジケータがオフの場合、バッテリー残量が少なく、再充電する必要があることを示しています。
⏻ ボタンの LED ライトが白く点滅している場合には、電池の残量が低下していて、充電する必要があることを示しています。

KO 전원 스위치를 밀어 **ON** 위치에 두십시오.

☞ 내장된 배터리는 자동으로 충전을 시작합니다.

팁: 충전 표시등 다섯 개가 전부 켜져서 배터리가 완전히 충전되었음을 나타낼 때까지스피커를 충전하십시오.
PUSH 을 눌러 배터리 상태를 확인할 수 있습니다. 충전 표시등이 대부분 꺼졌다는 것은 배터리가 부족하며 다시 충전해야 한다는 뜻입니다.
⏻ 버튼의 LED 등이 백색으로 천천히 깜박이는 것은 배터리 레벨이 낮기 때문에 충전이 필요하다는 표시입니다.

NO Skyv påknappen til posisjon **ON** .

☞ Det innebygde batteriet begynner automatisk lading.

Tips: Lad høyttaleren helt til alle fem lade-indikatorene lyser opp på en gang som indikerer at batteriet er fulladet.
Du kan trykke på **PUSH** for å sjekke batteristatusen. Når de fleste lade-indikatorene er av, tyder det på at batteriet er lavt og trenger å bli oppladet.
Hvis LED-lyset på knappen ⏻ blinker sakte hvitt, viser dette at batteriet har lite strøm og må lades.

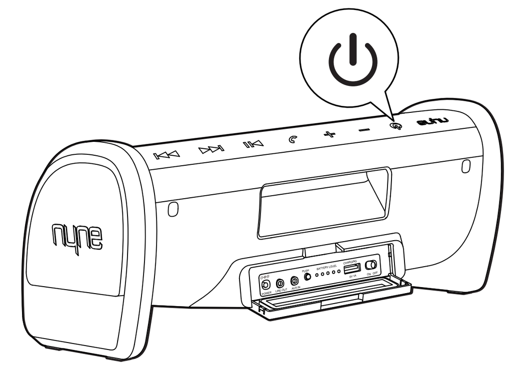

JP スピーカーの電源がオンになるまで ⏻ を長押しします。

☞ 初めて使用するためには、Bluetooth のインジケーターが青く短く点滅します。これはスピーカーがペアリング モードになっていることを示しています。

ヒント: Bluetooth のセットアップ後に再びスピーカーの電源を入れると、スピーカーはペアリングされたデバイスを探し、Bluetoothインジケータはゆっくり点滅します。ペアリングされたデバイスが見つからない場合は早く点滅し、スピーカーがペアリングモードに入ります。
電源ボタンを押しても、スピーカーに電源が入らない場合には、以下を確認してください:
(1) スピーカーが AC 電源、またはバッテリーが完全に充電されているか;
(2) 電源スイッチが、**ON** までスライドされている。
もし問題が続くようであれば、電源スイッチを **OFF** にスライドし、再び **ON** に戻してください。
⏻ を再び押す、または電源スイッチを **OFF** にスライドして電源をオフにします。
節電のため、10分間使用しないでいると、自動的に電源が切れるようになっています。

NO Trykk og hold ⏻ inntil høyttaleren slås på.

☞ Første gang du bruger højttaleren, blinker Bluetooth-indikatoren hurtigt med blåt, hvilket angiver, at højttaleren er i parringstilstand.

Tips: Når du slår på høyttaleren igjen etter oppsett av Bluetooth, kommer høyttaleren til å søke etter en tidligere paret enhet, og Bluetooth-indikatoren kommer til å blinke sakte. Hvis ingen paret enhet blir funnet, kommer den til å blinke raskt, og høyttaleren kommer til å gå inn i paringsmodus.
Hvis det ikke er strøm i høyttaleren etter at du har trykket på knappen, må du kontrollere at:
(1) høyttaleren er koblet til strømtilførsel eller batteriet er fulladet.
(2) du har skjøvet påknappen til posisjon **ON** .
Hvis du fortsatt har samme problem, kan du skyve påknappen til posisjon **OFF** og deretter tilbake til **ON** .
Du kan trykke på ⏻ igjen eller skyve påknappen til posisjonen **OFF** for å skru av.
Høyttaleren skrur seg automatisk av etter 10 minutters inaktivitet for å spare strøm.

KO 스피커 전원이 켜질 때까지 ⏻ 을 길게 누릅니다.

☞ 최초 사용의 경우, Bluetooth 표시등이 청색으로 빠르게 깜박여서 스피커가 페어링 모드에 있음을 표시합니다.

팁: Bluetooth 설정 후 스피커를 다시 켜면스피커가 이전에 페어링했던 기기를 검색하는 동안 Bluetooth 표시등이 느리게 깜박입니다. 페어링된 기기를 찾을 수 없으면 다시 빠르게 깜박이면서 스피커가 페어링 모드로 들어감을 알려 줍니다.
전원 버튼을 눌러도 스피커가 켜지지 않으면 다음 사항을 점검하십시오:
(1) 스피커가 AC 전원에 연결되어 있거나 배터리가 완전히 충전되었는가;
(2) 전원 스위치를 **ON** 위치로 밀었는가.
문제가 지속되면 전원 스위치를 **OFF** 위치로 밀었다가 다시 **ON** 으로 미십시오.
전원을 끄려면 ⏻ 을 다시 누르거나 전원 스위치를 **OFF** 위치로 밀면 됩니다.
전력 소모를 줄이기 위해 스피커는 10 분간의 비활성 후에 자동으로 꺼집니다.

PL Naciśnij i przytrzymaj przycisk ⏻ do momentu aż głośnik włączy się.

☞ Podczas pierwszego uruchomienia dioda Bluetooth będzie migać szybko na niebiesko, co oznacza parowanie urządzenia.

Uwagi: Kiedy włączysz głośnik ponownie po sparowaniu urządzenia przez Bluetooth, głośnik rozpocznie wyszukiwanie urządzenia, które było użyte. Wskaźnik statusu będzie powoli mrugał. Jeśli nie zostanie znalezione urządzenie, wskaźnik zacznie mrugać szybko i wejdzie w tryb parowania.
Jeżeli urządzenie nie uruchamia się po wciśnięciu przycisku zasilania, sprawdź czy:
(1) głośnik jest podłączony do prądu lub akumulator jest w pełni naładowany;
(2) włącznik jest przesunięty na pozycję **ON**.
Jeżeli problem nie został rozwiązany, przesuń włącznik na pozycję **OFF** a następnie **ON**.
Aby wyłączyć urządzenie wciśnij ponownie ⏻ lub przesuń włącznik na pozycję **OFF**.
W celu oszczędzania energii nieużywany głośnik wyłącza się automatycznie po 10 minutach.

PT Prima continuamente ⏻ até o altifalante se ligar.

☞ Cuando vaya a usarlo por primera vez, el indicador de Bluetooth parpadea rápidamente en azul, lo que indica que el altavoz está en modo de sincronización.

Consejos: Quando voltar a ligar o altifalante após ter configurado o Bluetooth, o altifalante procura o dispositivo que foi emparelhado anteriormente e o indicador de Bluetooth pisca lentamente. Se não for encontrado qualquer dispositivo que tenha sido emparelhado, o indicador pisca rapidamente e o altifalante entra no modo de emparelhamento.
Caso a coluna não receba alimentação depois de pressionar o botão de corrente, verifique se:
(1) a coluna está ligada à corrente AC ou se a bateria está totalmente carregada;
(2) deslizou o interruptor para a posição **ON** .
Se o problema se mantiver, deslize o interruptor para **OFF** e depois para a posição **ON** novamente.
Pode pressionar ⏻ novamente ou fazer deslizar o interruptor para a posição **OFF** para desligar.
Para poupar bateria, a coluna desliga-se automaticamente após 10 minutos de inatividade.

RU Нажмите и удерживайте ⏻ , пока динамик не включится.

☞ При включении в первый раз индикатор Bluetooth быстро мигает синим цветом. Это означает, что система находится в режиме сопряжения.

Совет: При включении питания динамика после настройки Bluetooth динамик начнет поиск сопряженных устройств, а индикатор Bluetooth будет медленно мигать. Если сопряженное устройство отсутствует, индикатор начнет быстро мигать, а динамик перейдет в режим сопряжения.
Если после нажатия кнопки питания система не включается, убедитесь в том, что:
(1) система подключена к сети переменного тока, или батарея полностью заряжена;
(2) выключатель питания находится в положении **ON** (Вкл).
Если проблема не устранена, переведите выключатель питания в положение **OFF** (Откл), а затем снова в положение **ON** (Вкл).
Для отключения питания вновь нажмите кнопку ⏻ или переведите выключатель питания в положение **OFF** (Откл).
Для экономии заряда система автоматически отключается, если она не используется в течение 10 минут.

SV Tryck och håll ⏻ intryckt tills högtalaren aktiveras.

☞ Vid första användningen blinkar Bluetooth-indikatorn snabbt och blått för att visa att högtalaren är i länkningsläge.

Tips: När du sätter på högtalaren igen när den är parad med en enhet kommer högtalaren att söka efter en tidigare parad enhet och Bluetooth-indikeringen blinkar då långsamt. Om ingen parad enhet hittas kommer den att börja blinka snabbt och ställa sig i parningsläge.
Om det inte finns någon ström i högtalaren när du tryckt in knappen bör du kontrollera att:
(1) högtalaren är kopplad till nätströmmen eller att batteriet är fulladdat;
(2) du har dragit strömbrytaren till **ON** -positionen.
Om problemet kvarstår drar du strömbrytaren till **OFF** och sedan till **ON** igen.
Du kan trycka på ⏻ igen eller dra strömbrytaren till **OFF** -positionen för att stänga av.
För att spara energi kommer högtalaren att stängas av automatiskt efter 10 minuters inaktivitet.

ZH-CN 按住 ⏻ 直至扬声器接通电源。

☞ 首次使用时，蓝牙指示灯会蓝色快闪，表示扬声器处于配对模式。

提示： 当您在蓝牙设置后再次开启扬声器电源时，扬声器将搜索之前已配对的设备且蓝牙指示灯将缓慢闪烁。如果未找到已配对的设备，指示灯将快速闪烁且扬声器将进入配对模式。
如果按电源键之后扬声器仍然显示无电源，请检查:
(1) 扬声器是否连接上交流电源，或电池是否已充满电;
(2) 电源开关已拨到 **ON** 位置。
如果问题仍未解决，请将电源开关拨到 **OFF** 位置，然后在重新拨到 **ON** 位置。
再按一次 ⏻ 键或将电源开关拨到 **OFF** 位置即可关机。
作为一项节电功能，如在 10 分钟内未对扬声器进行任何播放操作，扬声器会自动关机。

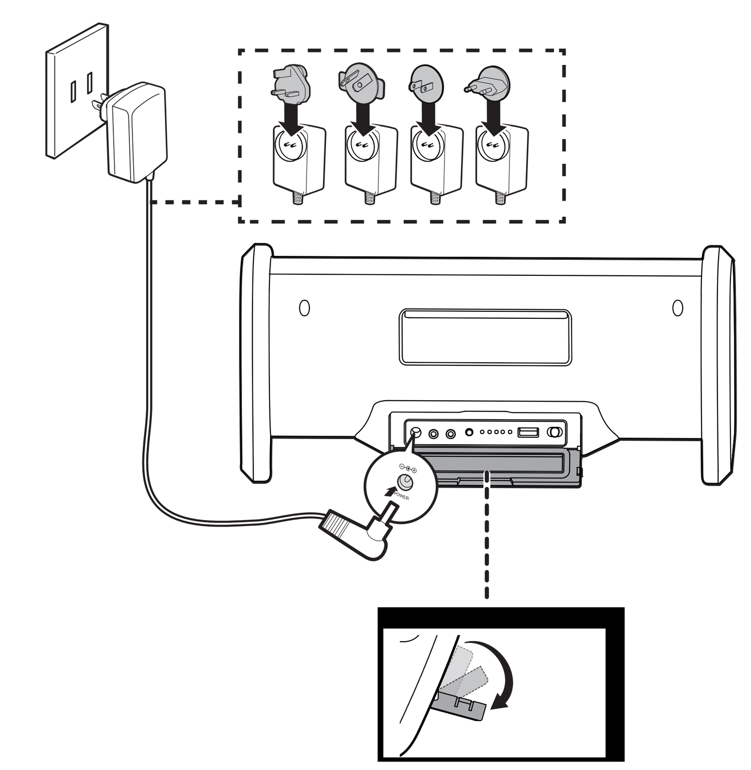

JP 電源アダプターに適したプラグを装着し、AC電源に接続してください。

ヒント: このスピーカーは、パッケージに同梱されているオリジナル電源アダプターのみに互換性があります。

PT Instale a ficha correspondente no adaptador de corrente e ligue à tomada AC.

Dica: A coluna só é compatível com o adaptador de corrente original incluído no pacote.

KO 전원 어댑터에 매칭 플러그를 끼운 다음, AC 전원에 연결하십시오.

팁: 스피커는 패키지에 포함된 원래의 전원 어댑터와만 함께 사용할 수 있습니다.

RU Подсоедините штекер к блоку питания и подключите систему к сети переменного тока.

Совет: Акустическая система может работать только от оригинального блока питания, входящего в комплект системы.

NO Monter passende plugg på strømadapteret, og koble deretter til strøm.

Tips: Høyttaleren er bare kompatibel med den originale strømtilførselen som ligger i pakken.

SV Sæt dit matchende stik i strømadapteren og forbind med vekselstrømmen.

Tip: Sæt dit matchende stik i strømadapteren og forbind med vekselstrømmen.

PL Podłącz do urządzenia pasującą wtyczkę zasilacza sieciowego, Następnie podłącz zasilacz do prądu.

Uwaga: Głośnik jest kompatybilny wyłącznie z oryginalnym zasilaczem załączanym do zestawu.

ZH-CN 选择合适的插头装到电源适配器上，然后接上交流电源。

提示： 本扬声器仅支持随机所附的原装电源适配器。

NFC /

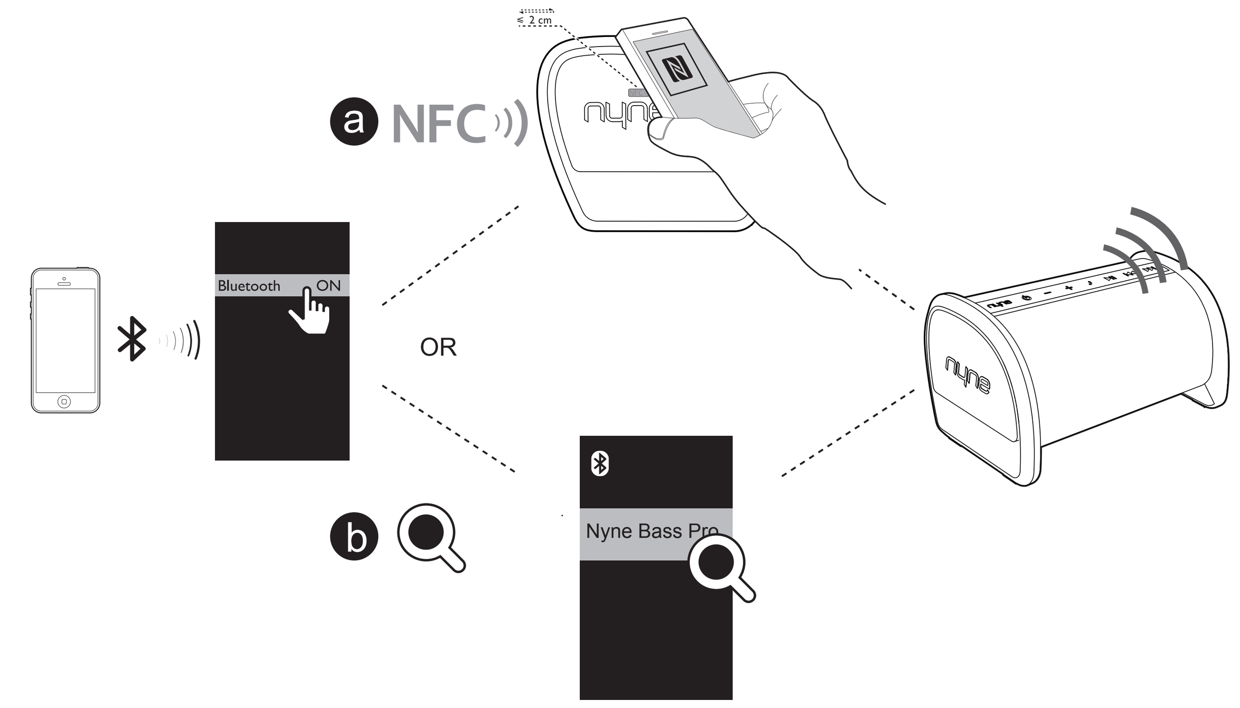

JP
1. スピーカーがペアリング モードになっていることを確認してください。
2. スピーカーとペアリングできるよう、機器の Bluetooth を有効にしてください。
   a. Bluetooth 機器の NFC を有効にし、スピーカーの NFC 領域で機器の NFC トランスミッターに触れてください。
   または
   b. 利用可能な機器の 'Nyne Bass Pro' を選択して (必要であれば、パスワード '0000' を入力) ペアリングを開始し、スピーカーと接続してください。
3. 接続できると、Bluetooth インジケーターが青く点灯し、スピーカーがピーという音を発します。

ヒント: このスピーカーは、電源をオフにして、再びオンにした際、前回接続した機器への自動接続をサポートしています。
☎ を2秒以上押し続けると、マニュアルのペアリング モードになります。この方法で、スピーカーを新たな Bluetooth 機器にペアリングすることができます。
☎ を10秒以上長押しすると、ペアリングされたすべてのBluetoothデバイスがクリアされます。
Bluetooth 機器の NFC トランスミッターの場所については、機器のユーザーマニュアルをご覧ください。
このスピーカーは、スマート機器の音声アシスタントとも互換性があります。

KO
1. 스피커가 페어링 모드에 있는지 확인합니다.
2. 기기의 Bluetooth가 스피커와 쌍으로 연결되도록 합니다.
   a. Bluetooth 기기의 NFC를 활성화한 다음, 스피커의 NFC 영역으로 기기의 NFC 송신기를 터치합니다.
   또는
   b. 가용 기기에서 'Nyne Bass Pro' 를 선택(필요한 경우 암호 '0000' 을 입력)하여 스피커와의 페어링 및 연결을 시작합니다.
3. 연결에 성공하면 Bluetooth 표시등이 진청색으로 바뀌고 스피커에서 삐 소리가 납니다.

팁: 전원을 껐다가 다시 켜면 이 스피커는 이전에 쌍으로 연결되었던 기기와의 자동 연결을 지원합니다.
☎ 을 2초 이상 누르고 있으면 수동 페어링 모드로 전환됩니다. 이런 방법으로 스피커를 새 Bluetooth 기기와 쌍으로 연결할 수 있습니다.
그리고 ☎ 을 10초 이상 누르고 있으면 페어링된 모든 Bluetooth 기기가 지워집니다.
NFC 송신기의 위치는 Bluetooth 기기의 사용 설명서를 참조하십시오.
이 스피커는 스마트 기기의 보이스 어시스턴트와 호환 가능합니다.

NO
1. Sørg for at høyttaleren er i sammenkoblingsmodus.
2. Aktiver Bluetooth på enheten som skal kobles sammen med høyttaleren.
   a. Aktiver NFC på enheten med Bluetooth, og berør deretter NFS-senderen på enheten din med NFC-området på høyttaleren.
   ELLER
   b. Velg 'Nyne Bass Pro' fra listen med tilgjengelige enheter (oppgi passord '0000' hvis nødvendig) for å starte sammenkobling med høyttaleren.
3. Etter at enhetene er koblet sammen vil varsellyset for Bluetooth bli helt blått og høyttaleren vil gi en pipelyd.

Tips: Høyttaleren støtter automatisk tilkobling til en tidligere sammenkoblet enhet etter at den er slått av og på igjen.
Du kan trykke på og holde inne ☎ i mer enn 2 sekunder for å gå inn i manuell sammenkoblingsmodus. Dermed kan du koble høyttaleren med en ny enhet med Bluetooth.
Du kan trykke og holde ☎ i over ti sekunder for å fjerne alle parede Bluetooth-enheter.
Se brukerhåndboken for enheten med Bluetooth for å finne plasseringen av NFC-senderen.
Denne høyttaleren er kompatibel med stemmestyring på smartenheten din.

PL
1. Upewnij się, że urządzenie pracuje w trybie parowania.
2. Uruchom Bluetooth na urządzeniu, które chcesz sparować z głośnikiem.
   a. Uruchom NFC na urządzeniu Bluetooth, następnie zbliż transmiter NFC urządzenia do transmitera NFC w głośniku.
   LUB
   b. Spośród dostępnych urządzeń wybierz „Nyne Bass Pro" (jeśli to konieczne, wprowadź hasło „0000") aby sparować urządzenie z głośnikiem.
3. Po udanym sparowaniu, dioda Bluetooth zaświeci się na niebiesko, a głośnik zasygnalizuje koniec parowania dźwiękiem.

Uwagi: Głośnik zapamiętuje sparowane urządzenia.
Wciśnij i przytrzymaj ☎ przez co najmniej 2 sekundy aby włączyć tryb parowania ręcznego.
Pozwala to na sparowanie głośnika z nowym urządzeniem Bluetooth.
Możesz również nacisnąć i przytrzymać ☎ przez ponad 10 sekund, aby wyczyścić listę urządzeń Bluetooth.
Sprawdź w instrukcji urządzenia Bluetooth położenie transmitera NFC.
Głośnik jest kompatybilny z asystentami głosowymi inteligentnych urządzeń.

PT
1. Assegure-se que a coluna está no modo de emparelhamento.
2. Permita que o Bluetooth no seu aparelho possa ser emparelhado com a coluna.
   a. Ative o NFC no seu aparelho Bluetooth e, em seguida, toque no transmissor NFC no seu aparelho com a área NFC da coluna.
   OU
   b. Selecione'Nyne Bass Pro' a partir dos aparelhos disponíveis (introduza a palavra-passe '0000', se necessário) para dar início ao emparelhamento e à ligação com a coluna.
3. Após uma ligação bem-sucedida, o indicador de Bluetooth passa a azul e ouve-se um bip nas colunas.

Dica: Esta coluna suporta ligação automática a um aparelho previamente emparelhado após ser desligada e ligada de novo.
Pode pressionar e manter ☎ durante mais de 2 segundos para entrar no modo de emparelhamento manual. Desta forma, pode emparelhar a coluna com um novo aparelho Bluetooth.
Pode premir continuamente ☎ durante mais de 10 segundos para eliminar todos os dispositivos Bluetooth emparelhados.
Consulte o manual do utilizador do seu aparelho Bluetooth para ver a localização do transmissor NFC.
Esta coluna é compatível com o assistente de voz no seu aparelho inteligente.

RU
1. Переведите систему в режим сопряжения.
2. Включите Bluetooth на своем устройстве для сопряжения с акустической системой.
   a. Разрешите протокол NFC на устройстве Bluetooth, а затем прикоснитесь передатчиком NFC на устройстве к области NFC на акустической системе.
   ИЛИ
   b. Выберите Nyne Bass Pro в списке доступных устройств (при необходимости введите пароль 0000), чтобы запустить процесс сопряжения и соединения с акустической системой.
3. После успешного соединения индикатор Bluetooth начнет гореть синим цветом, а акустическая система подаст звуковой сигнал.

Совет: после отключения и повторного включения питания система автоматически подключится к устройствам, с которыми ранее было установлено сопряжение.
Чтобы перейти в ручной режим сопряжения, нажмите и удерживайте кнопку ☎ больше 2 секунд. Это позволит установить сопряжение с новым устройством Bluetooth.
Нажмите и удерживайте кнопку ☎ дольше 10 секунд для удаления информации обо всех сопряженных устройствах Bluetooth.
Расположение передатчика NFC показано в руководстве пользователя.
Система совместима с голосовым помощником смарт-устройства.

SV
1. Se till att högtalaren är i länkningsläget.
2. Aktivera länkning på din Bluetooth-enhet.
   a. Aktivera NFC på din Bluetooth-enhet och tryck sedan in NFC-sändaren på din enhet i NFC-området på högtalaren.
   ELLER
   b. Välj "Nyne Bass Pro" bland tillgängliga enheter (ange lösenordet "0000" om det behövs) för att börja länka och ansluta till högtalaren.
3. När anslutningen är klar lyser Bluetooth-indikatorn stadigt blått och högtalaren piper.

Tips: Den här högtalaren har stöd för automatisk anslutning till tidigare länkade enheter efter att ha stängts av och slagits på igen.
Du kan hålla ☎ nedtryckt i mer än 2 sekunder för att aktivera manuellt länkningsläge. På så sätt kan du länka högtalaren med en ny Bluetooth-enhet.
Du kan hålla ☎ intryckt under minst 10 sekunder för att rensa alla parade Bluetooth-enheter.
Se din Bluetooth-enhets användarmanual för att se var NFC-sändaren sitter.
Den här högtalaren är kompatibel med röstassistenten på din smartenhet.

ZH-CN
1. 确保扬声器处于配对模式。
2. 激活将与扬声器进行配对的设备上的蓝牙功能。
   a. 激活蓝牙设备上的 NFC（近距离无线通信）功能，然后将该蓝牙设备上的 NFC 发射器位置与扬声器上的 NFC 感应区域触碰。
   或者
   b. 从搜索到的设备中选择"Nyne Bass Pro"（如有必要，输入密码"0000"）开始与扬声器进行配对和连接。
3. 成功连接之后，蓝牙指示灯会变为蓝色常亮，同时扬声器会发出蜂鸣声。

提示： 关机并再此开机时，本扬声器支持与已配对设备自动连接。
长按 ☎ 大约两秒钟可进入手动配对模式，从而将扬声器与另一个新的蓝牙设备进行配对。
您可按住 ☎ 10 秒以上以清除所有配对的蓝牙设备。
如需了解您的蓝牙设备上 NFC 发射器位置的相关信息，请参阅相应的说明书。
本扬声器可支持智能设备上的语音助理功能。

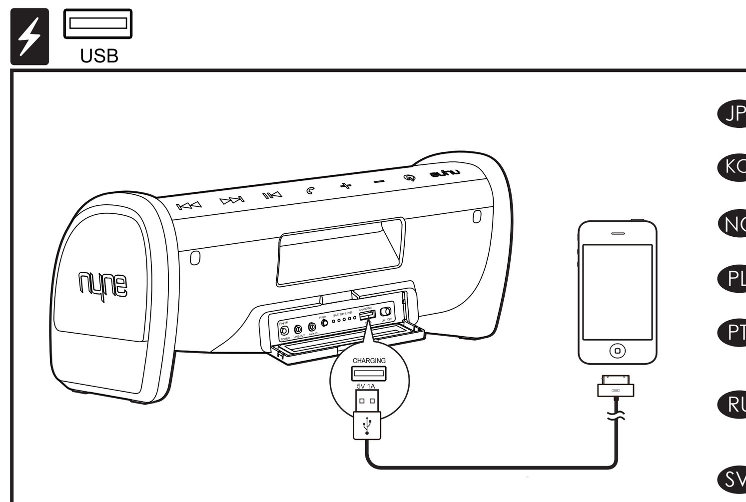

JP モバイル機器は 5V 1A USB 充電ソケットを使って充電します。

KO 5V 1A USB 충전 소켓을 통해 모바일 기기를 충전하십시오.

NO Lad mobilen din via USB-kontakten med 5V 1A.

PL Dispozitivul trebuie să fie încărcat folosind priza USB 5V 1A.

PT Carregue o seu aparelho móvel através da ficha de carregamento 5V 1A USB.

RU Для зарядки мобильного устройства используется USB-разъем напряжением 5 В и током 1 А.

SV Ladda din mobila enhet med 5 V 1 A USB-laddningsporten.

ZH-CN 通过 5 伏 1 安 USB 充电接口对移动设备进行充电。

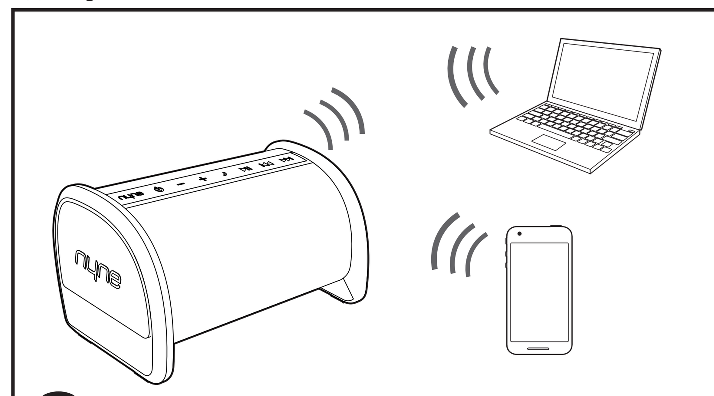

JP このスピーカーとペアリングし、接続した機器で音楽を再生しましょう。
音楽を再生中は:
- **+/-** を押して音量を調整します。
- ⏮/⏭ を押して、前後の曲にスキップします。
- ⏯ を押して、再生を一時停止する、または再び再生します。

電話をかける時、または通話を受信する時には、スピーカーをスピーカーフォンとして利用できます。
- 通話を受信する時には、☎ を押して通話を受けます。
- 通話中は、☎ を押して通話を終了します。
- スピーカーの ☎ を2回押すと、スマート機器の音声アシスタントにアクセスできます。

ヒント: 通話中は音楽の再生は一時停止され、通話を終了すると自動的に再生を再開します。
☎ を押し続けると、接続している Bluetooth 機器との接続を切断することができます。

KO 스피커와 쌍으로 연결된 기기에서 음악을 재생하세요.
음악 재생 시:
- 볼륨을 조절하려면 **+/-** 을 누릅니다.
- 이전 또는 다음 곡으로 건너뛰려면 ⏮/⏭ 을 누릅니다.
- 음악 재생을 일시 중지 또는 재개하려면 ⏯ 을 누릅니다.

전화를 걸거나 걸려온 전화가 있는 경우 스피커를 스피커 폰으로 사용할 수 있습니다.
- 걸려온 전화가 있는 경우, 전화에 대답하려면 ☎ 을 누릅니다.
- 통화 중에 ☎ 을 눌러 통화를 종료할 수 있습니다.
- 스피커의 ☎ 을 두 번 누르면 스마트 기기의 보이스 어시스턴트에 액세스할 수 있습니다.

팁: 음악 재생은 통화 중에 일시 중지되고 통화가 끝나면 자동으로 재개됩니다.
현재의 Bluetooth 연결을 끊으려면 ☎ 을 누르고 있으면 됩니다.

NO Spill musikk på enheten som er koblet sammen med høyttaleren.
Under avspilling:
- Trykk på **+/-** for å justere volumet.
- Trykk på ⏮/⏭ for å hoppe til forrige eller neste sang.
- Trykk på ⏯ for å stoppe midlertidig eller gjenoppta avspilling.

Når du ringer eller mottar en samtale kan du bruke høyttaleren for samtalen.
- Ved innkommende anrop trykker du på ☎ for å besvare samtalen.
- Under en samtale kan du trykke på ☎ for å avslutte samtalen.
- Du kan trykke to ganger på ☎ på høyttaleren for å få tilgang til stemmestyring på smarttelefonen din.

Tips: Musikk stoppes midlertidig under en samtale og starter automatisk igjen når samtalen avsluttes.
Du kan trykke og holde inne ☎ for å koble fra nåværende Bluetooth-kobling.

PL Włącz muzykę na sparowanym i połączonym z głośnikiem urządzeniu.
Podczas odtwarzania:
- Wciśnij **+/-** aby dopasować głośność.
- Wciśnij ⏮/⏭ aby przejść do poprzedniej lub kolejnej piosenki.
- Wciśnij ⏯ aby wstrzymać lub kontynuować odtwarzanie.

Głośnik może służyć jako zestaw głośnomówiący sparowanego telefonu.
- Wciśnij ☎ aby odebrać połączenie.
- Wciśnięcie ☎ kończy połączenie.
- Podwójne wciśnięcie ☎ na głośniku otwiera dostęp do asystenta głosowego.

Uwagi: Na czas połączenia odtwarzanie muzyki jest wstrzymywane, a po jego zakończeniu wznawiane automatycznie.
Wciśnij i przytrzymaj ☎ aby odłączyć aktualnie używane urządzenie Bluetooth.

PT Reproduza música no seu aparelho de forma emparelhada e ligado à coluna.
Durante a reprodução da música:
- Pressione **+/-** para ajustar o volume.
- Pressione ⏮/⏭ para passar à música anterior ou seguinte.
- Pressione ⏯ para fazer pausa ou retomar a reprodução da música.

Quando faz ou recebe uma chamada, pode usar a coluna como altifalante do telefone.
- Ao receber uma chamada, pressione ☎ para responder à chamada.
- Durante a chamada, pode pressionar ☎ para terminar a chamada.
- Pode pressionar ☎ na coluna duas vezes para aceder ao assistente de voz no seu aparelho inteligente.

Dica: A reprodução da música é interrompida durante uma chamada e retomada automaticamente quando a chamada termina.
Pode pressionar e manter ☎ para desligar a atual ligação Bluetooth.

RU Воспроизведение музыки на устройстве, сопряженном и соединенном с акустической системой.
Во время воспроизведения:
- для регулировки громкости нажимайте кнопки **+/-** ;
- для перехода к предыдущей или следующей песне нажимайте кнопки ⏮/⏭ ;
- для приостановки и возобновления воспроизведения нажимайте кнопку ⏯ .

При выполнении вызова или поступлении входящего вызова систему можно использовать для громкой связи.
- При поступлении входящего вызова нажмите к нопку ☎ , чтобы ответить на вызов.
- Если во время вызова нажать кнопку ☎ , то вызов будет завершен.
- Для запуска голосового помощника на смарт-устройстве дважды нажмите кнопку ☎ .

Совет: во время вызова воспроизведение музыки приостанавливается и автоматически возобновляется после завершении вызова.
Для отключения текущего соединения Bluetooth нажмите и удерживайте кнопку ☎ .

SV Spela upp musik på enheten som länkats och anslutits till högtalaren.
När du spelar musik kan du:
- Trycka på **+/-** för att justera volymen.
- Trycka på ⏮/⏭ för att byta till föregående eller nästa sång.
- Trycka på ⏯ för att pausa eller fortsätta uppspelningen.

När du ringer eller tar emot ett samtal kan du använda högtalaren som högtalartelefon.
- När du får ett samtal kan du trycka på ☎ för att svara.
- Under ett samtal kan du trycka på ☎ för att avsluta samtalet.
- Du kan trycka två gånger på ☎ på högtalaren för att komma åt röstassistenten på din smartenhet.

Tips: Musiken pausas under ett samtal och fortsäter automatiskt när samtalet är slut.
Du kan hålla inne ☎ för att koppla bort den aktuella Bluetooth-anslutningen.

ZH-CN 在与扬声器配对并连接好的设备上播放音乐。
播放音乐过程中：
- 按 **+/-** 调节音量。
- 按 ⏮/⏭ 跳转到上一曲或下一曲。
- 按 ⏯ 暂停或恢复音乐播放。

拨打或接听电话时，可将扬声器作为免提通话设备使用。
- 来电时，可按 ☎ 接听电话。
- 通话过程中，可按 ☎ 结束通话。
- 在扬声器上按两次 ☎ 键可进入您的智能设备上的语音助手模式。

提示： 通话过程中音乐播放会暂停，通话结束时会自动回复播放。
长按 ☎ 可断开当前的蓝牙连接。

AUX-IN LINE-OUT

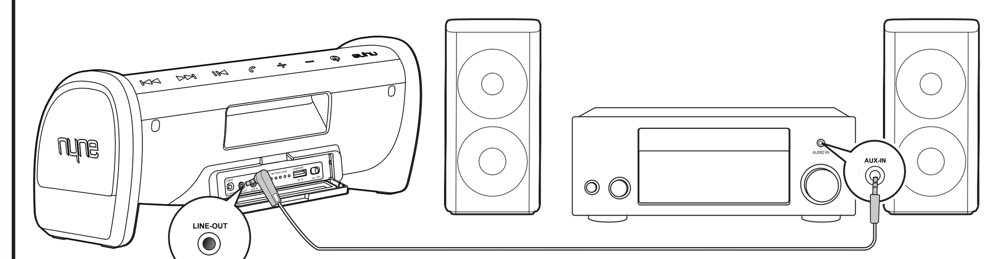

PT Para transmitir música para vários altifalantes em simultâneo, ligue a tomada LINE-OUT do seu Nyne Rock à tomada AUX-IN de qualquer outro altifalante utilizando o cabo de 3,5 mm fornecido.

RU Для потоковой передачи музыки на несколько динамиков одновременно подключите разъем LINE-OUT на Nyne Rock к разъему AUX-IN на другом динамике с помощью прилагаемого кабеля со штекером 3,5 мм.

JP 複数のスピーカーで一度に音楽をストリーミングするには Nyne Rock のライン出力ソケットから、付属の3.5mmケーブルでAUX入力に接続し、他のスピーカーにつなぎます

NO For å strømme musikk til flere høyttalere samtidig, koble LINE-OUT-kontakten på Nyne Rock til AUX-inn-kontakten på enhver annen høyttaler ved hjelp av den inkluderte 3,5 mm kabelen.

SV För att spela musik på flera högtalare samtidigt ansluter du LINE-OUT på din Nyne Rock till AUX-IN på nästa högtalare via den medföljande kabeln med 3,5mm kontakter.

KO 여러 스피커로 동시에 음악을 스트리밍하려면 제공된 3.5mm 케이블로 Nyne Rock 의 LINE-OUT 소켓을 다른 스피커의 AUX-IN 소켓에 연결합니다.

PL Aby odtwarzać muzykę na wielu głosnikach jednocześnie, połącz je za pomocą portu LINE-OUT, który znajduje się w Twoim NYNE ROCK, do następnego głośnika, do portu AUX-IN, za pomocą dołączonego kabla 3.5mm.

ZH-CN 要一次将音乐串流至多个扬声器，可使用随附的 3.5mm 连接线将 Nyne Rock 上的 LINE-OUT 插口连接到其他任何扬声器上的 AUX-IN 插口。

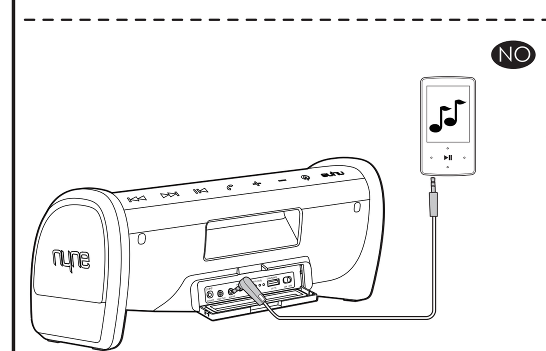

NO
1. Koble en ekstern MP3-enhet til høyttaleren ved hjelp av den inkluderte 3,5 mm lydkabelen.
2. Spill av og kontroller musikk på MP3-enheten, og bruk **+/-** på høyttaleren for å justere volumet etter behov.

Tips: I AUX-inn-modus, kan du trykke på ⏯ for å dempe lydutmating fra høyttaleren.
Når 3,5 mm lydkabelen er plugget inn, skifter høyttaleren automatisk til AUX-inn-modus. Når den blir plugget ut, skifter høyttaleren tilbake til Bluetooth-modus.

RU
1. Подключайте дополнительные устройства MP3 к динамику с помощью прилагаемого аудиокабеля со штекером 3,5 мм.
2. Воспроизводите и управляйте музыкой на устройстве MP3 и используйте кнопки **+/-** на динамике для регулировки громкости при необходимости.

Советы. В режиме AUX IN нажмите ⏯ для отключения звука динамика.
Если подключен аудиокабель со штекером 3,5 мм, динамик автоматически перейдет в режим AUX IN. При его отключении динамик снова перейдет в режим Bluetooth.

JP
1. 付属の3.5mmオーディオケーブルを介して、スピーカーに補助MP3機器を接続します。
2. オーディオデバイス上で音楽を再生や制御し、必要に応じてスピーカーの**+/-**を使用して音量を調整します。

ヒント: AUX INモードでは、⏯を押すとスピーカーからの音声出力をミュートできます。
3.5mmオーディオケーブルが接続されている場合、スピーカーは自動的にAUX INモードに切り替わります。ケーブルが抜かれると、スピーカーはBluetoothモードに切り替わります。

PL
1. Połącz odtwarzacz MP3 z głośnikiem za pomocą dołączonego kabla audio 3.5mm.
2. Odtwarzaj i kontroluj muzykę z poziomu odtwarzacza MP3 i używaj przycisków +/- na głośniku aby dostosować głośność.

Rada: W trybie AUX, możesz nacisnąć przycisk ⏯ aby wyłączyć dźwięk dochodzący z głośnika.
Kiedy kabel audio 3.5mm jest podłączony, głośnik automatycznie przełącza się w tryb AUX. Kiedy jest odłączony, powraca do trybu Bluetooth.

SV
1. Anslut en valfri MP3-enhet till högtalaren via den medföljande kabeln med 3,5mm kontakter.
2. Spela upp och kontrollera musik på MP3-enheten och använd **+/-** på högtalaren för att ställa in volymen vid behov.

Tips: I läge AUX IN kan du trycka på ⏯ för att tillfälligt tysta ljudet från högtalaren.
När 3,5 mm audiokabeln ansluts kommer högtalaren att automatiskt växla till AUX IN-läge. När 3,5 mm audiokabeln dras ut kommer högtalaren att växla tillbaka till Bluetooth-läge.

KO
1. 제공된 3.5mm 오디오 케이블로 보조 MP3 기기를 스피커에 연결합니다.
2. MP3 기기에서 음악을 재생하고 조작해 보고, 필요하면 스피커의 +/-로 음량을 조절합니다.

팁: AUX IN 모드에서 ⏯ 을 눌러 스피커 출력을 음소거할 수 있습니다.
3.5mm 오디오 케이블이 꽂혀 있을 때는 스피커가 자동으로 AUX IN 모드로 전환됩니다. 케이블을 뽑으면 스피커는 다시 Bluetooth 모드로 전환됩니다.

PT
1. Ligue um dispositivo MP3 auxiliar ao altifalante utilizando o cabo de áudio de 3,5 mm fornecido.
2. Reproduza e controle a música de um dispositivo MP3 e utilize os botões **+/-** do altifalante para ajustar o volume se for necessário.

Dicas: Se estiver no modo AUX IN, pode premir ⏯ para silenciar a saída de som do altifalante.
Quando o cabo de áudio de 3,5 mm é ligado, o altifalante muda automaticamente para o modo AUX IN.
Quando o cabo é desligado, o altifalante volta ao modo Bluetooth.

ZH-CN
1. 使用随附的 3.5mm 音频线将辅助的 MP3 设备连接到扬声器。
2. 在 MP3 设备上播放与控制音乐，并根据需要利用扬声器上的 **+/-** 来调节音量。

提示： 在 AUX IN（辅助输入）模式下，您可按下 ⏯ 消除来自扬声器的声音。
当插入 3.5 毫米音频线时，扬声器自动切换至辅助输入模式。当拔出音频线时，扬声器切换回蓝牙模式。